DAIHATSU
coo

We do COMPACT.

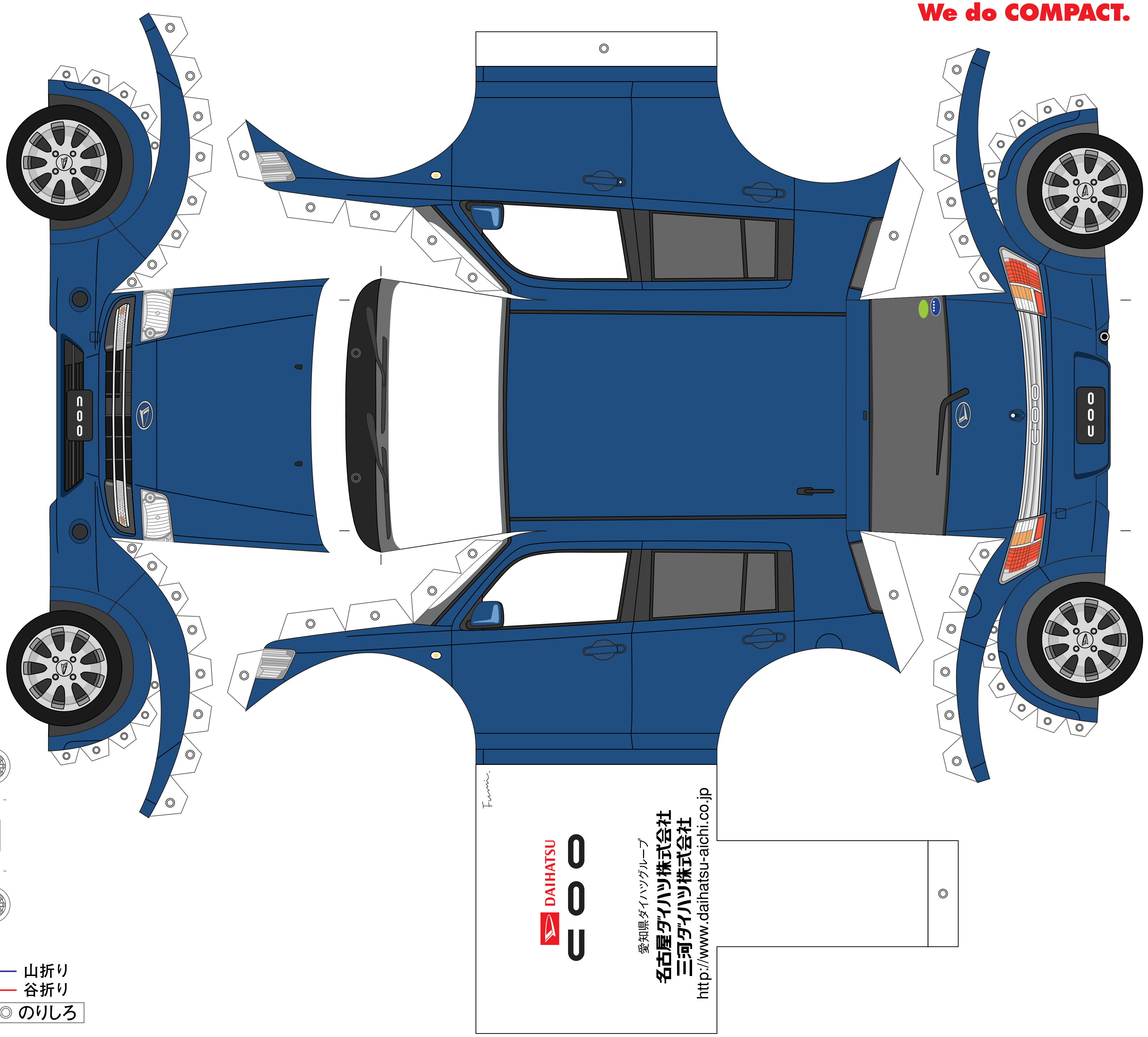

■フロントウインドウとボンネットの作り方

ボンネットとフロントウインドウの「◯」部分を重ねて張り合わせ谷折りにする。

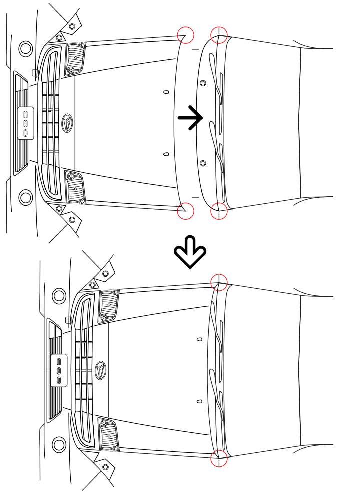

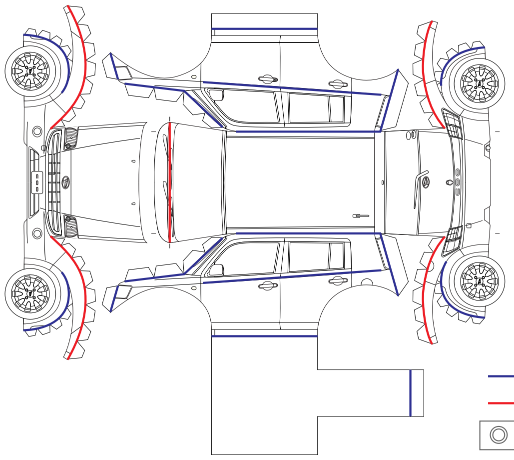

— 山折り
— 谷折り
◎ のりしろ